CAIBO

STOCCATORI

S15-35

Stoccatore elettrico pedonale - portata 1500 kg



Caratteristiche principali

- Montante a canale tipo C+H, robusto e sicuro
- Sistema idraulico anti-scoppio in caso di rottura tubi
- Rete di protezione per una visuale piu ampia e sicura
- Comandi integrati a portata di mano
- Maniglione con arresto di emergenza
- Batteria maintenance-free, ricarica in qualsiasi momento

Dati Tecnici

Portata nominale	1500 kg
Baricentro del carico	600 mm
Passo	1223 mm
Peso di servizio (con batteria)	500 kg
Tipo ruote	Poliuretano (PU)
Sollevamento massimo	3000 mm
Altezza montante abbassato	1995 mm
Larghezza forche	60 / 160 / 1150 mm
Raggio di sterzata minimo	1525 mm
Montante	VM3500

Prestazioni

Velocita di marcia (carico/scarico)	4,0 / 4,2 km/h
Velocita di sollevamento	84 / 145 mm/s
Velocita di discesa	115 / 100 mm/s
Motore di trazione	0,75 kW
Motore di sollevamento	2,2 kW
Batteria	GEL2 12V/100Ah ex 24V/10A
Tipo di sterzo	Meccanico
Rumorosita operatore	< 70 dB(A)
Freno di servizio	Elettromagnetico

Dati tecnici forniti dal produttore, soggetti a modifiche senza preavviso. Per configurazioni specifiche contattare CAIBO S.R.L.

CAIBO

STOCCATORI

S15-35

Stoccatore elettrico pedonale - portata 1500 kg

Disegno Tecnico — Dimensioni Principali

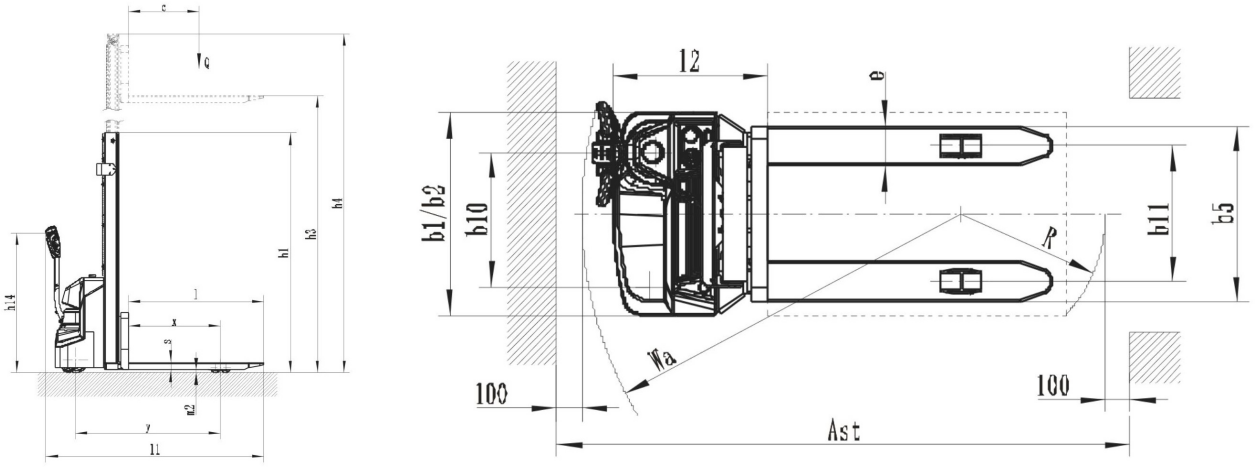

Legenda Simboli

Q	Portata nominale	1500 kg
c	Distanza baricentro del carico	600 mm
x	Passo (interasse)	780 mm
y	Distanza tra le ruote	1223 mm
h1	Altezza montante abbassato	1995 mm
h3	Sollevamento massimo	3000 mm
h4	Altezza montante esteso	3452 mm
h13	Altezza forche abbassate	86 mm
l1	Lunghezza totale	1850 mm

l2	Lunghezza al tallone forche	620 mm
b1/b2	Larghezza totale	800 mm
b5	Larghezza esterna forche	570 / 695 mm
s/e/l	Spessore / largh. / lungh. forche	60/160/1150 mm
m2	Luce libera al centro del passo	25 mm
Ast	Corridoio (pallet 1000×1200)	2365 mm
Ast	Corridoio (pallet 800×1200)	2305 mm
Wa	Raggio di sterzata minimo	1525 mm

Le quote sono espresse in millimetri (mm) salvo diversa indicazione. I valori numerici corrispondenti sono riportati nella tabella “Dati Tecnici” di pagina 1.